ZUSI70

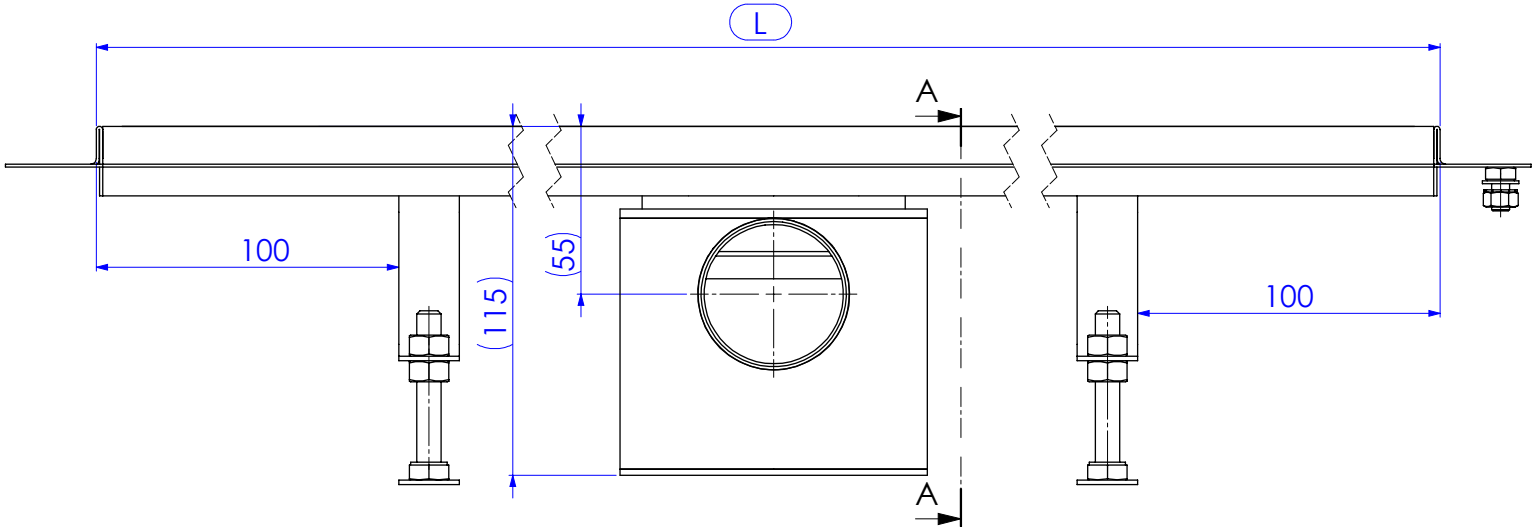

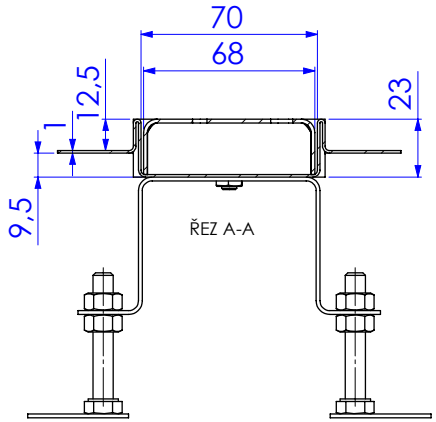

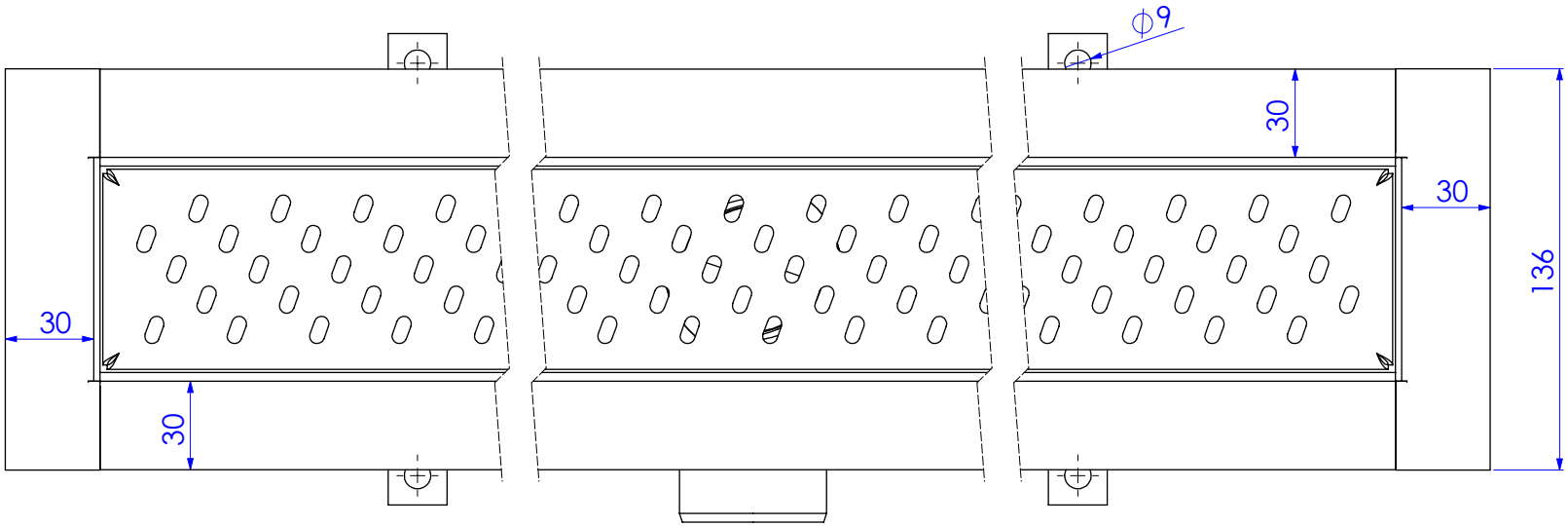

L			
700	800	900	1000